Datenblatt: L2G30

Kroeplin GmbH
Gartenstraße 50
D-36381 Schlüchtern

Tel.: 06661 86 0
Fax: 06661 86 39
Mail: sales@kroeplin.com
Web: www.kroeplin.com

Kroeplin
Längenmesstechnik

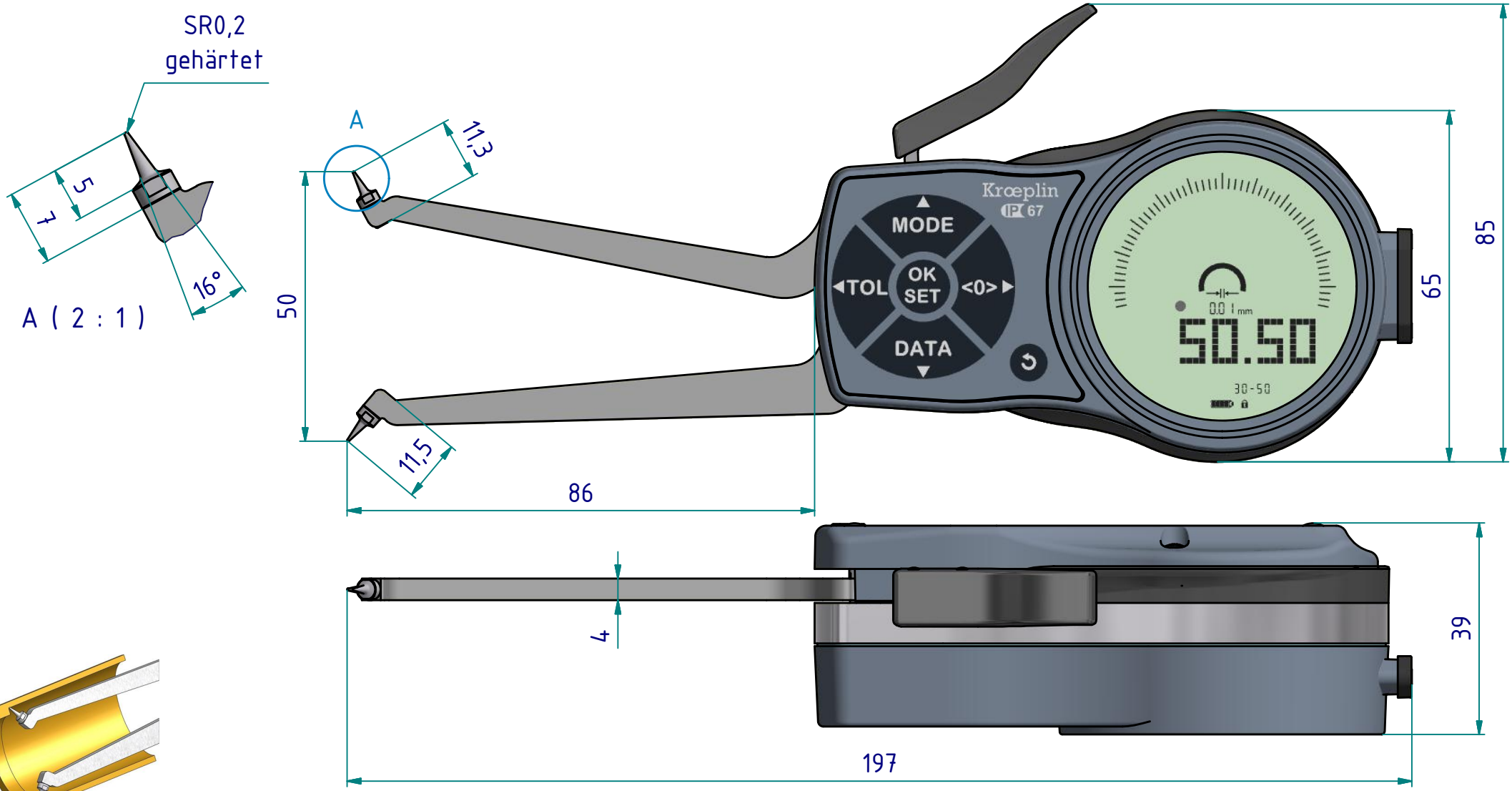

technische Änderungen vorbehalten

Serie:	**L**
Messbereich:	**30 - 50 mm**
Anzeigebereich:	**29,5 - 50,5 mm**
Ziffernschrittwert:	**0,01 mm**
Skalenteilungswert:	**-**
Messkraft:	**1,1 - 1,6 N**
Gerätegewicht:	**275 g**

(Zulässige Abweichungen nach VDI/VDE/DGQ 2618 Bl. 12.1/13.1)

Fehlergrenze "G":	**0,03 mm**
Wiederholgrenze "r":	**0,01 mm**
Bezugstemperatur:	20° C
Betriebstemperatur:	10° C - 30° C
Lagertemperatur:	-10° C - 50° C

Maßstab:	**1:1**
Zeichnung-Nr.:	**DAB-L2G30-K**
Erstelldatum:	**13.05 2020**
Bearbeiter:	**B. Schmidt**
Änderungsstand:	
Änderungsdatum:	

Datenblatt: L2G30

Kroeplin GmbH
Gartenstraße 50
D-36381 Schlüchtern

Tel.: 06661 86 0
Fax: 06661 86 39
Mail: sales@kroeplin.com
Web: www.kroeplin.com

Kroeplin
Längenmesstechnik

Schnittstellen als Zubehör erhältlich:

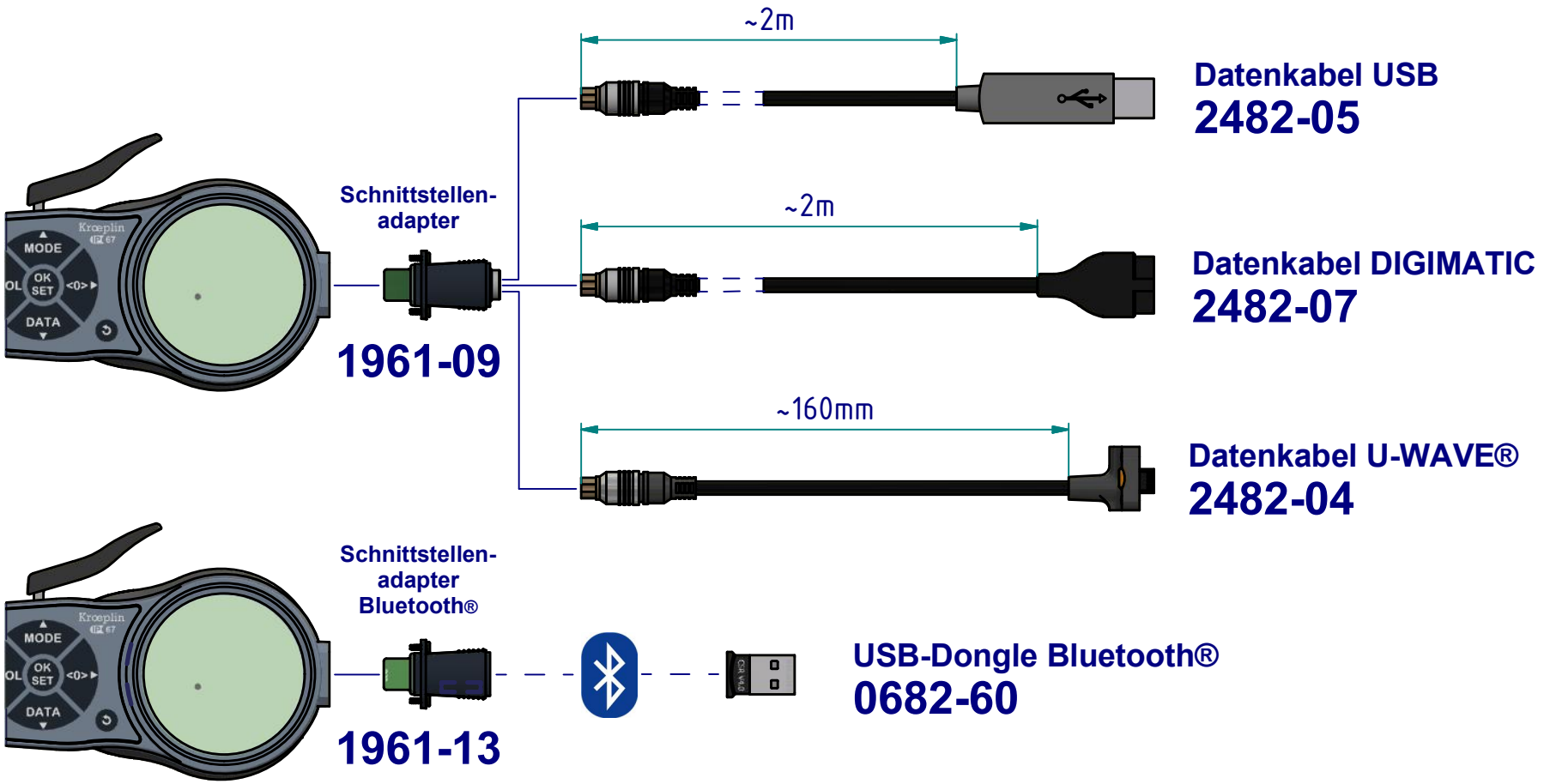

Technische Änderungen vorbehalten

Zeichnung-Nr.:	DAB-L2G30-K
Erstelldatum:	13.05.2020
Bearbeiter:	B. Schmidt
Änderungsstand:	
Änderungsdatum:	